PL-TLS - Plataforma móvil

PRO

AL | MAX. 150 Kg | UNE-EN 131

Disponible en 2 modelos, 4/6 peldaños y 5/8 peldaños.
De uso tanto en suelos planos como en suelos con desnivel o escaleras. Plataforma telescópica y plegable. Bandeja porta-herramientas. Doble barandilla. Barra de seguridad en la barandilla.
Incorpora ruedas retráctiles para un mejor transporte.
Aplicaciones totalmente industriales y profesionales. Revolucionario bloqueo de peldaños.

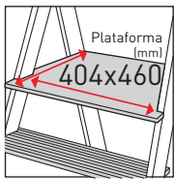

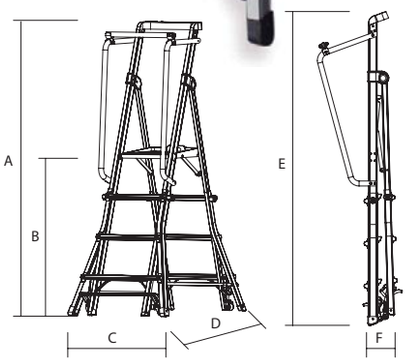

Recambios

Código	Referencia
974-430/01	Rueda PLATAFORMA TLS
974-430/02	Barra Seguridad PLATAFORMA TLS
974-430/03	Juego Tacos PL-TLS (4 unidades)

Opcional

Código	Referencia
974-430/04	Kit Estab. PLATAFORMA TLS 4/6
974-460/06	Kit Estab. PLATAFORMA TLS 5/8

Código	Referencia	Peldaños	A (mm)	B (mm)	C (mm)	D (mm)	E (mm)	F (mm)	(m)	Kg
74-430	PLATAFORMA TLS 4/6	4-6	2.030	1.120-1.680	785	1.180	2.200	200	3.680	**15,85**
74-432	PLATAFORMA TLS 5/7	5-7	2.310	1.380-1.980	785	1.362	2.500	200	3.980	**18,35**

TELEPRO - Plataforma móvil

PRO

AL MAX. 150 Kg UNE-EN 131-7

Plataforma telescópica y plegable de uso intensivo.
De uso tanto en suelos planos como en suelos con desnivel o escaleras.
Incorpora ruedas para un mejor transporte y estabilizadores con tacos de goma.
Plataforma de trabajo de 610x444mm.

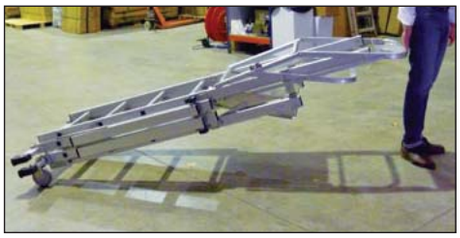

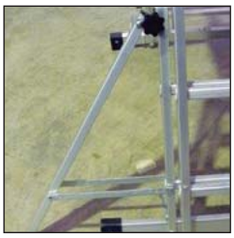

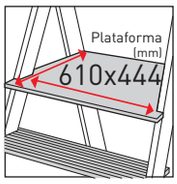

Recambios

Código	Referencia
974-436/01	Estabilizador trasero TELEPRO
974-436/02	Estabilizador Delantero TELEPRO
974-436/03	Juego Tacos Estab.Horiz. TELEPRO (2 unidades)
974-436/04	Juego Tacos Estab.Vert. TELEPRO (4 unidades)

Código	Referencia	Peldaños	(m)	(m)	(m)	(m)	(m)	(m)	Kg
74-436	TELEPRO 46	4-6	1,080	1,622	2,146	1,697	3,080	3,622	**37,00**
74-438	TELEPRO 79	7-9	1,895	2,440	3,269	2,292	3,895	4,440	**49,50**

Todas las escaleras se envian desmontadas. La plataforma cuenta como peldaño.